Technisches Datenblatt
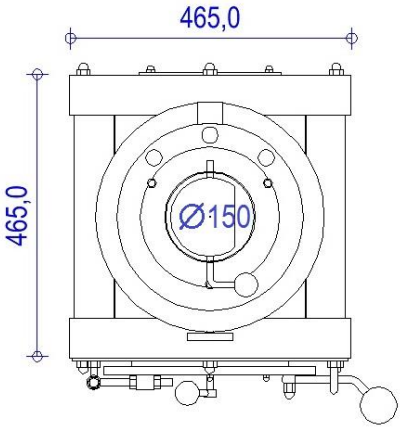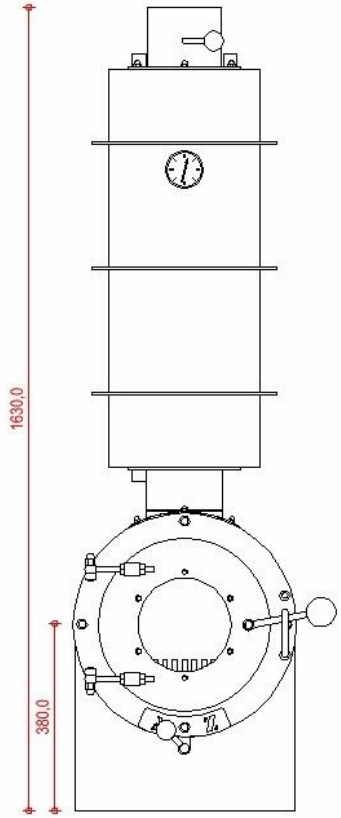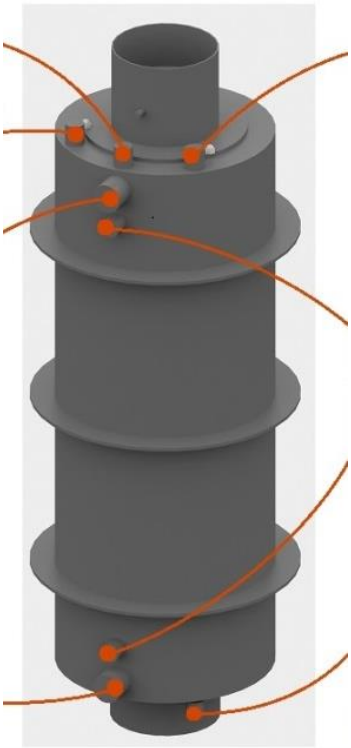
firetube Stahltube water